Valvola controllo rotazione
Rotation control valve

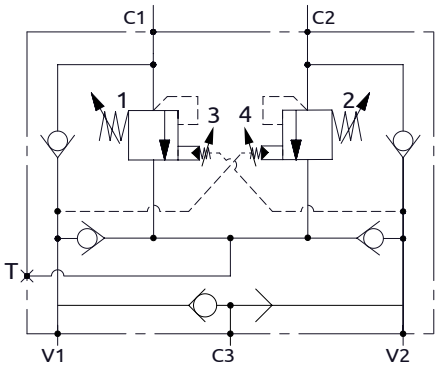

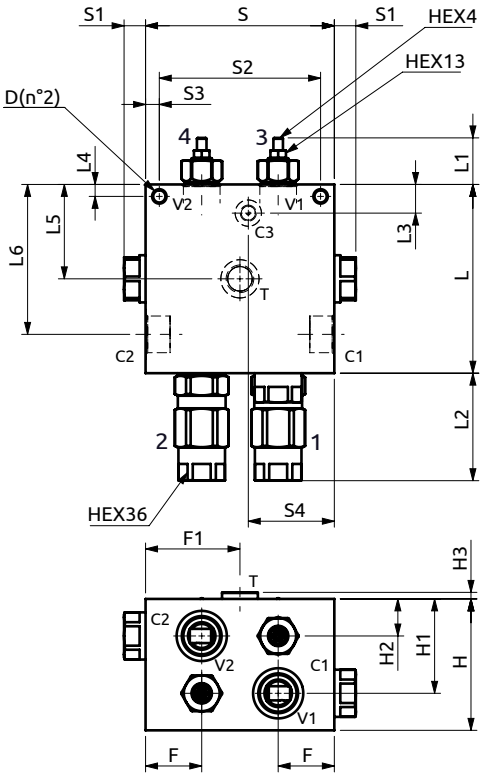

CURVE CARATTERISTICHE
PERFORMANCE CURVES

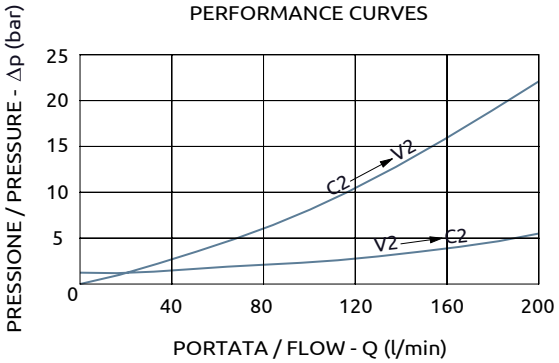

Corpo in alluminio / Aluminium body

B080804.01.00	158	39	90	24	10	79	125.5	158	18	135	11.5	72	110	79	31	5.5	47	79	M12	5/8"G
COD.	L	L1	L2	L3	L4	L5	L6	S	S1	S2	S3	S4	H	H1	H2	H3	F	F1	D	T

CODICE ORDINAZIONE PIOMBATURA	SEALING ORDERING CODE
	916003

DESCRIZIONE	DESCRIPTION
La valvola assicura il controllo dinamico della rotazione e della pressione in spunto o in caso di contro rotazione. L'olio viene scaricato sul ramo opposto grazie alle valvole di non ritorno integrate nel blocco. L'attacco T permette di compensare eventuali perdite d'olio per drenaggio del motore. Tramite C3 e la selettrice interna la pressione sul ramo V1 o V2 viene inviata al freno per la sua apertura, che deve avvenire in anticipo al pilotaggio valvola.	The valve allows the dynamic control of the load rotation and to limit the inlet pressure during the starting or in case of reverse movement. The port T can be used to compensated any drain of oil of the motor. The pressure on V1or V2 is directed by the shuttle valve to the spring brake for brake releasing. The brake must open in advance to the valve piloting.

Codice Ordinazione	Rapporto di pilotaggio	Campo di Taratura	Taratura Standard	Incremento per giro	Portata Massima	Pressione Max	Dimensione Porte		Peso
Ordering Code	**Pilot Ratio**	**Pressure Range**	**Standard Setting**	**Pressure Increase**	**Max Flow**	**Max Pressure**	**Port Size**		**Weight**
B080804.01.00	8:1	100-350 bar	350 bar	66 bar/turn	200 l/min	350 bar	V1-V2-C1-C2	1"G	8.8 kg
							C3	1/4"G	