Valvola di blocco bilanciata doppia serie 165 flangiabile per motori idraulici
Dual overcenter valve "165 series" flangeable for hydraulic motors

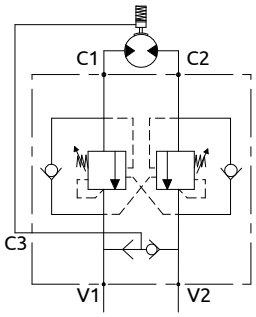

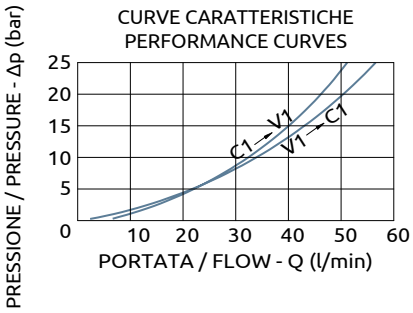

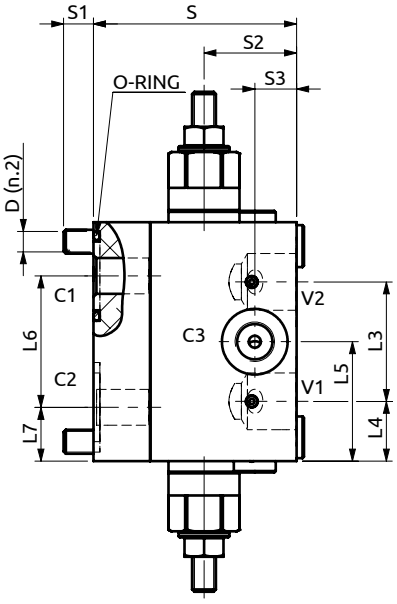

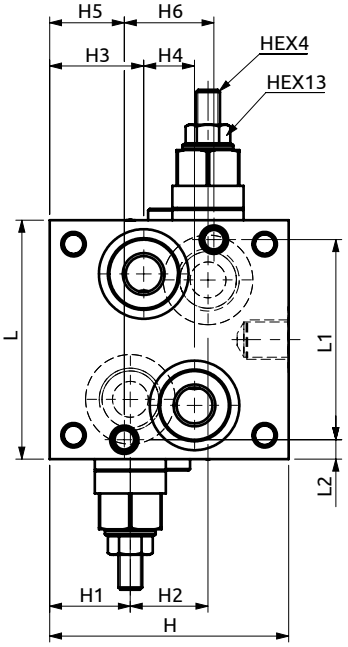

Corpo in alluminio / Aluminium body

80	67	6.5	40	20	40	44	18	68	10	31	14	80	27	26	31.5	17	25	30	M8	OR 3100 Ø25.07x2.62
L	L1	L2	L3	L4	L5	L6	L7	S	S1	S2	S3	H	H1	H2	H3	H4	H5	H6	D	O-RING

DESCRIZIONE	DESCRIPTION
Valvola di blocco bilanciata doppia con flangiatura per motori idraulici DINAMICOIL.	Dual flangeable overcenter valve for DINAMICOIL machines.

CODICE ORDINAZIONE PIOMBATURA	SEALING ORDERING CODE
916003	

Codice Ordinazione	Rapporto di Pilotaggio	Campo di Taratura	Taratura Standard	Incremento per Giro	Portata Massima	Pressione Max	Dimensione Porte		Peso
Ordering Code	**Pilot Ratio**	**Pressure Range**	**Standard Setting**	**Pressure Increase**	**Max Flow**	**Max Pressure**	**Port Size**		**Weight**
B070481.22.00	4.2:1	60-220 Bar	40 Bar	45 Bar/turn	60 L/min	350 Bar	V1, V2	1/2"g	1.5 Kg
							C3	1/4"g	