BILANCIAMENTO, DOPPIO EFFETTO, SERIE “NN”, FLANGIABILI
DUAL PILOT ASSISTED, SERIES “NN”, FLANGEABLE OVERCENTRE

VBSO-DE-NN-FCB

05.42.48 - X - Y - Z

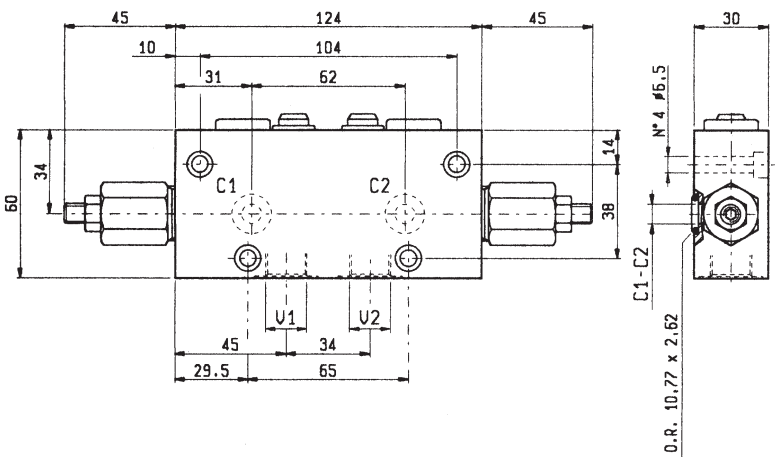

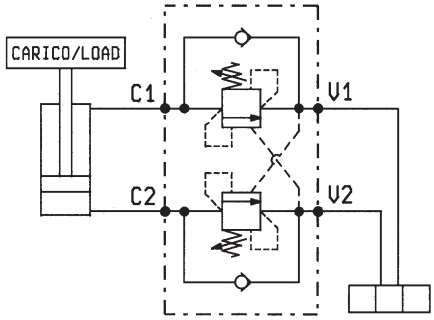

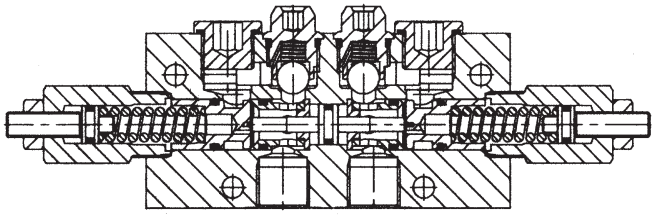

DATI TECNICI / TECHNICAL DATA

Pressione max. Max. pressure	350 bar
Portata max. Flow max.	40 l/min

Taratura della valvola: almeno 1.3 volte superiore alla pressione indotta dal carico

Pressure setting: at least 1.3 times the load induced pressure

Peso Weight	0.75 kg

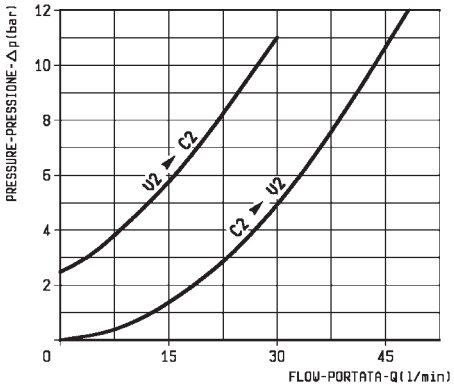

X	RAPPORTO DI PILOTAGGIO PILOT RATIO
03	6.6 : 1
10	2.9 : 1

Z	MOLLE / SPRINGS				
	Campo taratura min - max bar Adj. press. range bar	Incremento press. bar / giro vite Press. increase bar / turn	Taratura standard bar (Q = 5 l/min) Std. setting bar (made at = 5 l/min)	Cod. ordinazione Ordering code	Colore Colour
20	60-210	54	200	03.51.01.102	verde green
35	120-350	118	350	03.51.01.116	giallo yellow

Y	ATTACCHI / PORT SIZE	
	V1-V2	C1-C2
02	G 3/8	∅ 8

OIL CONTROL GROUP FRANCE - Z.A. du Taillis - 11, rues des bosquets - 44840 LES SORINIERES

Tel. 02 40 31 28 42 - Fax 02 40 31 28 59 - bureaux@oil-control-group-france.com